PİTOWER 14
PİKULE 14

Self Erecting Cranes
Kendi Kendini Kurabilen

Maksimum kaldırma kapasitesi *Max. lifting capacity*	**1200 kg**
En uçta Maks. kaldırma kapasitesi *Max. Lifting capacity at jib end*	**600 kg**
Maksimum çalışma yarıçapı *Max. working radius*	**21.0 m**

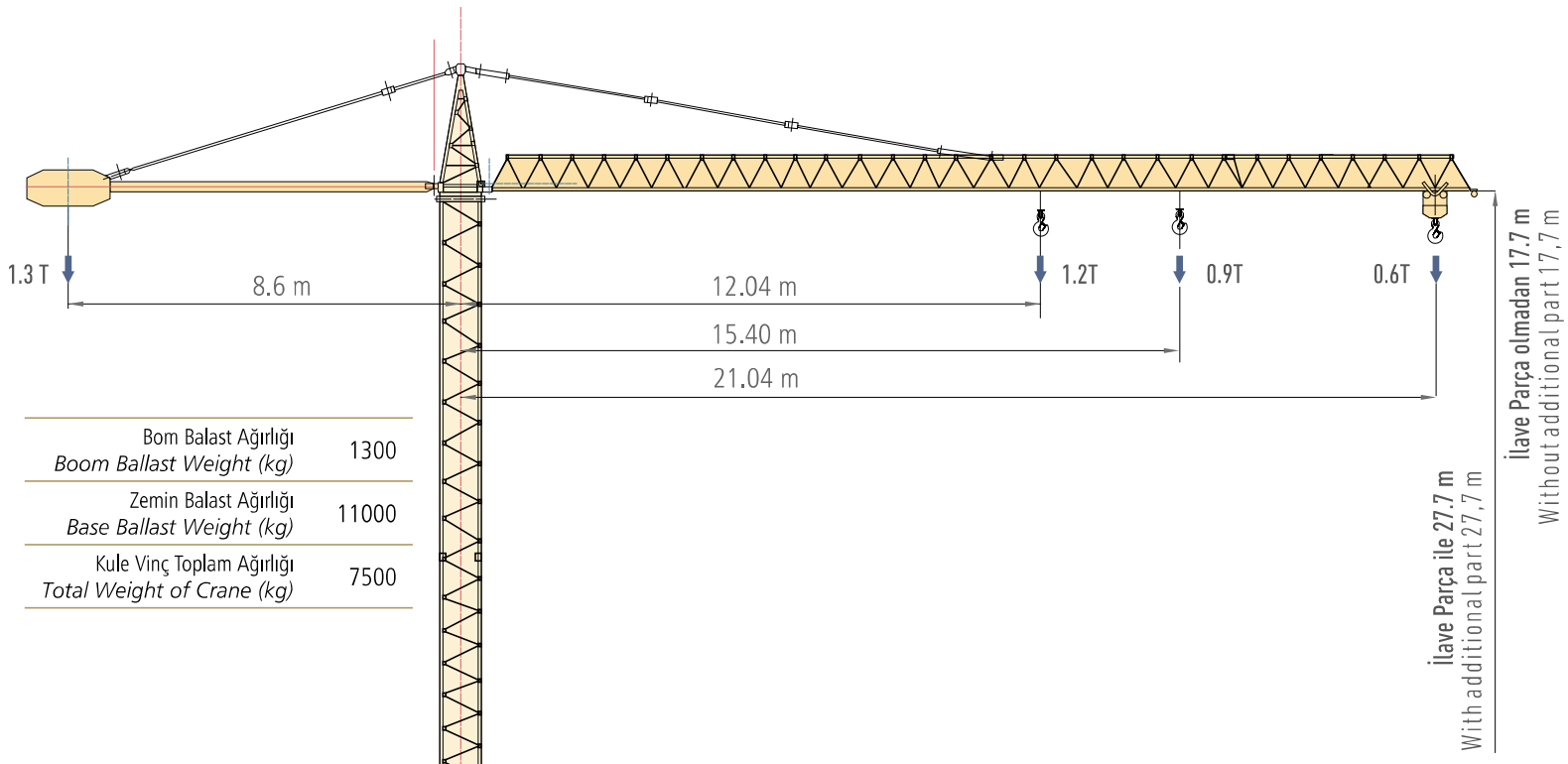

Bom Balast Ağırlığı *Boom Ballast Weight (kg)*	1300
Zemin Balast Ağırlığı *Base Ballast Weight (kg)*	11000
Kule Vinç Toplam Ağırlığı *Total Weight of Crane (kg)*	7500

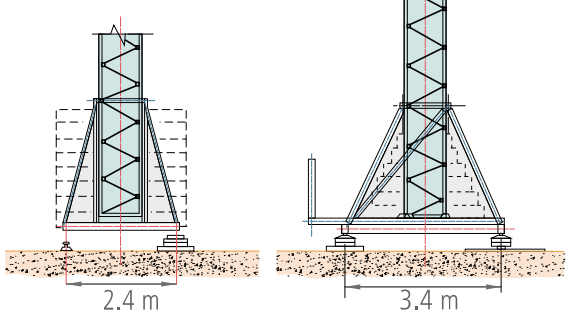

Load Diagram
Yük Diyagramı

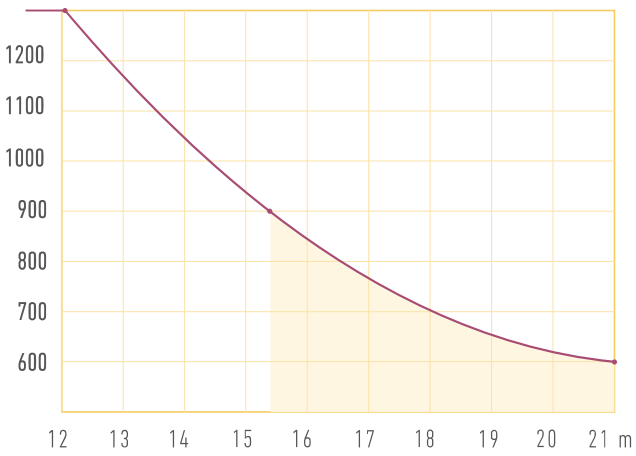

Assembly Phases of Cranes
Kule Vinci Kuruluş Aşamaları

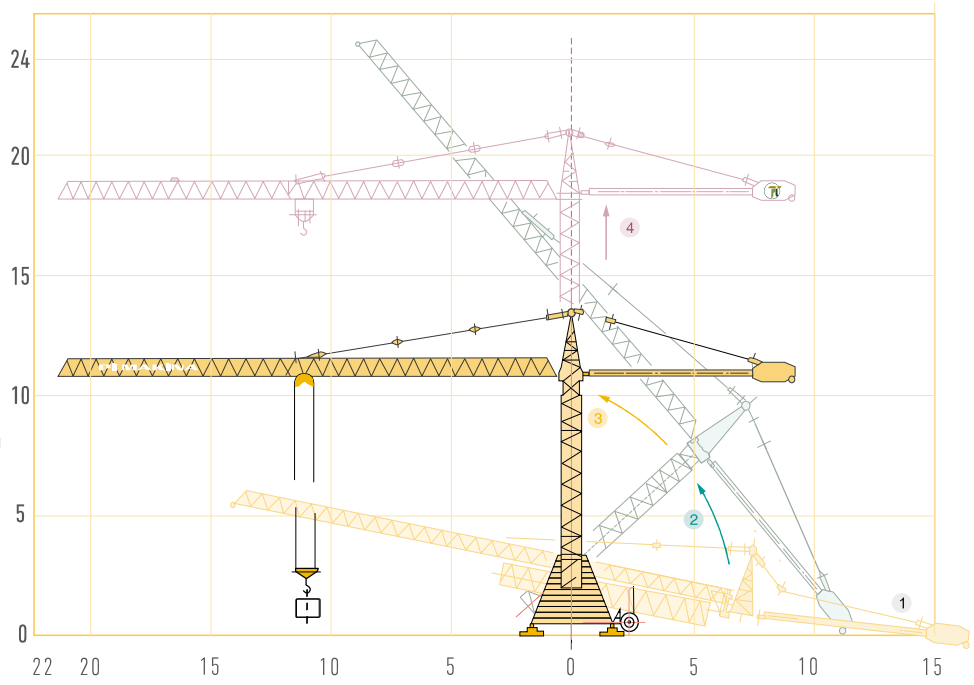

Technical Specifications
Teknik Özellikler

		Hız Speed	Güç Power
Kule Dönüş Hızı Tower Slewing Speed		Max 1,5 r.p.m	1,5 HP
Araba Hızı Trolley Speed		0 - 30 m/min	1,5 HP
Yürüyüş Hızı Travelling Speed	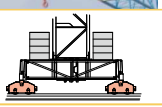	0 - 26 m/min	0,5 HP
Kaldırma Hızı (Yavaş - Hızlı) Lifting Speed (Slow - Fast)		18 - 36 m/min	5,0 HP
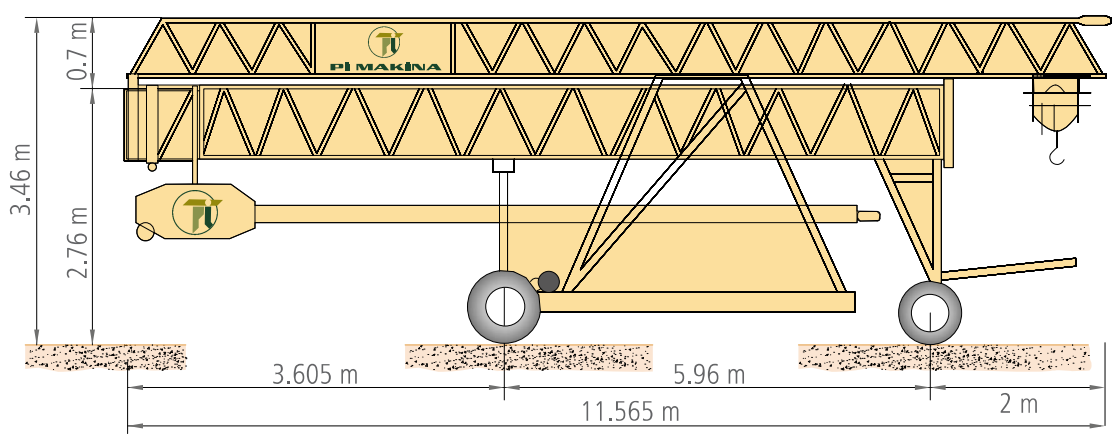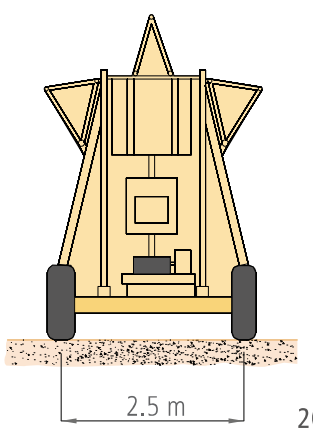
Transportation Dimensions of Crane
Kule Vincin Nakil Ölçüleri